POCKETBREEZE

MINIVENTILATOR (865)

MANUAL

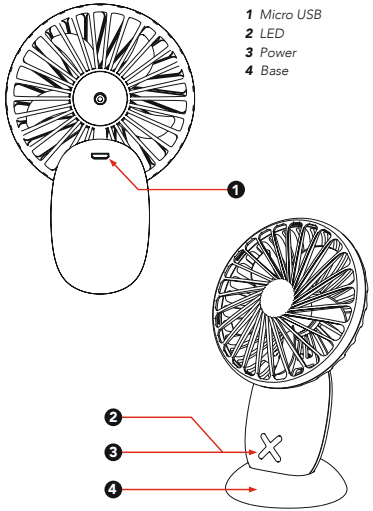

1 *Micro USB*
2 *LED*
3 *Power*
4 *Base*

01
SPECIFICATIONS

Power:	*1,9 W*
Operating time:	*1 - 4,5 h*
Charging time:	*2,5 - 3 h*
Input:	*5 V / 0,6 A*
Battery:	*Li-Ion 800mAh / 2,96 Wh / 3.7 V*
Material:	*ABS*
Size:	*120,5 mm x 78,5 mm x 37 mm*

02
OPERATION

- *Press power once: min speed*
- *Press power twice: mid speed*
- *Press power 3 times: max speed*

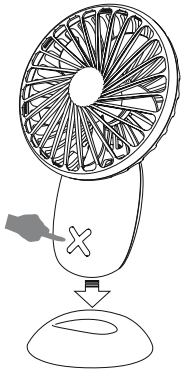

03
PRECAUSIONS

- *For private use only*
- *Keep out of reach of children*
- *Do not expose to rain, moisture or snow – fire hazard!*
- *Keep away from heat and fire – fire hazard!*
- *Not operate if it has received a sharp blow, has been dropped, or is damaged in any way, take it to a qualified service person.*
- *Do not disassemble*
- *Do not use under water or immerse in water.*

04
DISPOSAL

- *Electrical and electronic equipment must not be disposed of with household waste, but must be returned to a public separate collection or at the point of sale. This will make an important contribution to the protection of resources and the environment.*
- *For more information, please contact your sales outlet or the public authorities. When you dispose of the packaging, pay attention to the relevant regulations in your country.*

05
DECLARATION OF CONFORMITY

Hereby ZOGI / Herzog Products GmbH declares that this product complies with the legal EU regulations, standards and guidelines at the time of purchase.The Declaration of Conformity can be found under the following URL: https://zogi.biz/wp-content/uploads/conf-pocketbreeze.pdf

Herzog Products GmbH // Gutenbergstraße 2
75210 Keltern/Germany
www.zogi.biz

MADE IN CHINA

POCKETBREEZE

MINIVENTILATOR (865)

BEDIENUNGSANLEITUNG

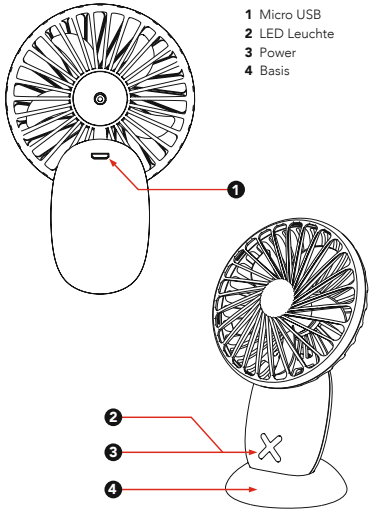

1 Micro USB
2 LED Leuchte
3 Power
4 Basis

01
TECHNISCHE DATEN

Power:	1,9 W
Operating time:	1 - 4,5 h
Charging time:	2,5 - 3 h
Input:	5 V / 0,6 A
Battery:	Li-Ion 800mAh / 2,96 Wh / 3.7V
Material:	ABS
Size:	120,5 mm x 78,5 mm x 37 mm

02
BEDIENUNG

› Einmal „Power“ drücken: Ventilation Stufe 1
› Zweimal „Power“ drücken: Ventilation Stufe 2
› Dreimal „Power“ drücken: Ventilation Stufe 3

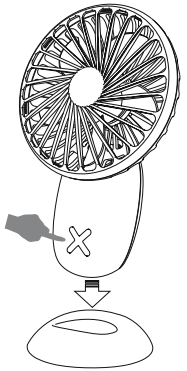

03
SICHERHEITSHINWEISE

› Ausschließlich für private Nutzung
› Außerhalb der Reichweite von Kindern aufbewahren.
› Vor Feuchtigkeit schützen – Brandgefahr
› Vor Hitze und Feuer schützen
› Das Gehäuse nicht öffnen
› Nicht deformieren, quetschen, anbohren oder anderweitig beschädigen.

04
ENTSORGUNGSHINWEISE

Elektro- und Elektronik-Altgeräte dürfen nicht mit dem Hausmüll entsorgt werden, sondern müssen an einer öffentlich ausgewiesenen Sammelstelle oder bei der Verkaufsstelle abgegeben werden. Dadurch leisten Sie einen wichtigen Beitrag zum Schutz der Ressourcen und der Umwelt.

Für weitere Informationen wenden Sie sich bitte an Ihre Verkaufsstelle oder die öffentlichen Behörden. Wenn Sie die Verpackung entsorgen, achten Sie auf die entsprechenden Bestimmungen in Ihrem Land.

05
KONFORMITÄTSERKLÄRUNG

Hiermit erklärt ZOGI /Herzog Products GmbH, dass dieses Produkt den gesetzlichen Bestimmungen, Normen und Richtlinien zum Zeitpunkt des Erwerbs entspricht. Die Konformitätserklärung finden Sie unter folgendem Link:
https://zogi.biz/wp-content/uploads/conf-pocketbreeze.pdf

Herzog Products GmbH // Gutenbergstraße 2
75210 Keltern/Germany
www.zogi.biz

MADE IN CHINA